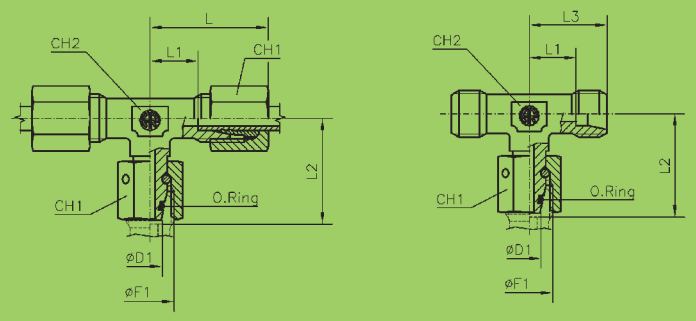

TN 420

– **Raccordo orientabile a Tee con O-Ring**
– **Rotary fitting a Tees with O-Ring Seal**

Serie Series	Ø Tubo Tube O.D. d_1	PN	L	L1	L2	L3	Ø F1	CH1	CH2	O-Ring * (Shore A ca. 90)	Simbolo di ordinazione-Part. No.		Peso-Weight kg.×100 P.	
											Completo Complete	Solo corpo Only body	Completo Complete	Solo corpo Only body
L	6	315	27	12	26	20	12x1,5	14	12	4x1,5	**TN 420 - 6 L**	**TS 420 - 6 L**	6,1	3,9
	8		29	14	27,5	21	14x1,5	17	12	6x1,5	**TN 420 - 8 L**	**TS 420 - 8 L**	8,0	4,6
	10		30	15	29	22,5	16x1,5	19	14	7,5x1,5	**TN 420 - 10 L**	**TS 420 - 10 L**	10,2	6,0
	12		32	17	29,5	24	18x1,5	22	17	9x1,5	**TN 420 - 12 L**	**TS 420 - 12 L**	13,4	7,8
	15		36	21	32,5	28	22x1,5	27	19	12x2	**TN 420 - 15 L**	**TS 420 - 15 L**	23,2	14,1
	18		40	23,5	35,5	31	26x1,5	32	24	15x2	**TN 420 - 18 L**	**TS 420 - 18 L**	33,7	20,0
	22	160	44	27,5	38,5	35	30x2	36	27	20x2	**TN 420 - 22 L**	**TS 420 - 22 L**	45,3	27,7
	28		47	30,5	41,5	38	36x2	41	36	26x2	**TN 420 - 28 L**	**TS 420 - 28 L**	59,3	38,7
	35		56	34,5	51	45	45x2	50	41	32x2,5	**TN 420 - 35 L**	**TS 420 - 35 L**	95,7	66,4
	42		63	40	56	51	52x2	60	50	38x2,5	**TN 420 - 42 L**	**TS 420 - 42 L**	148,0	101,6
S	6	630	31	16	27	23	14x1,5	17	12	4x1,5	**TN 420 - 6 S**	**TS 420 - 6 S**	9,4	5,7
	8		32	17	27,5	24	16x1,5	19	14	6x1,5	**TN 420 - 8 S**	**TS 420 - 8 S**	12,1	7,5
	10		34	17,5	30	25	18x1,5	22	17	7,5x1,5	**TN 420 - 10 S**	**TS 420 - 10 S**	16,0	9,7
	12		38	21,5	31	29	20x1,5	24	17	9x1,5	**TN 420 - 12 S**	**TS 420 - 12 S**	20,6	13,2
	14		40	22	35	30	22x1,5	27	19	10x2	**TN 420 - 14 S**	**TS 420 - 14 S**	27,6	16,4
	16	400	43	24,5	36,5	33	24x1,5	30	24	12x2	**TN 420 - 16 S**	**TS 420 - 16 S**	37,5	22,5
	20		48	26,5	44,5	37	30x2	36	27	16,3x2,4	**TN 420 - 20 S**	**TS 420 - 20 S**	57,3	34,4
	25		54	30	50	42	36x2	46	36	20,3x2,4	**TN 420 - 25 S**	**TS 420 - 25 S**	106,5	65,4
	30		62	35,5	55	49	42x2	50	41	25,3x2,4	**TN 420 - 30 S**	**TS 420 - 30 S**	133,1	87,4
	38	315	72	41	63	57	52x2	60	50	33,3x2,4	**TN 420 - 38 S**	**TS 420 - 38 S**	196,5	130,6

– Le dimensioni di ingombro si intendono a raccordo chiuso.
– Overall sizes are with closed fitting.

– Per ordinare i raccordi in ACCIAIO INOX (AISI 316) sostituire nel codice di odinazione la lettera "T" con la lettera "I"
– To order stainless steel fittings (AISI 316), replace the letter "T" with the letter "I"

*

– Gamma di temperature senza riduzioni di pressione con i raccordi in acciaio con guarnizioni gomma in NBR (di serie) e FPM (su richiesta): NBR (Perbunan): da -35 a +100°C - FPM (Viton): da -25 a +120°C. Per i raccordi in acciaio inox AISI 316 vedere pagine tecniche
– Temperature range without pressure reductions with steel connections fitted with seals in NBR (standard) and FPM (to order): NBR (Perbunan): from -35 to +100°C - FPM (Viton): from -25 to +120°C. For stainless steel fittings (AISI 316) see technical pages